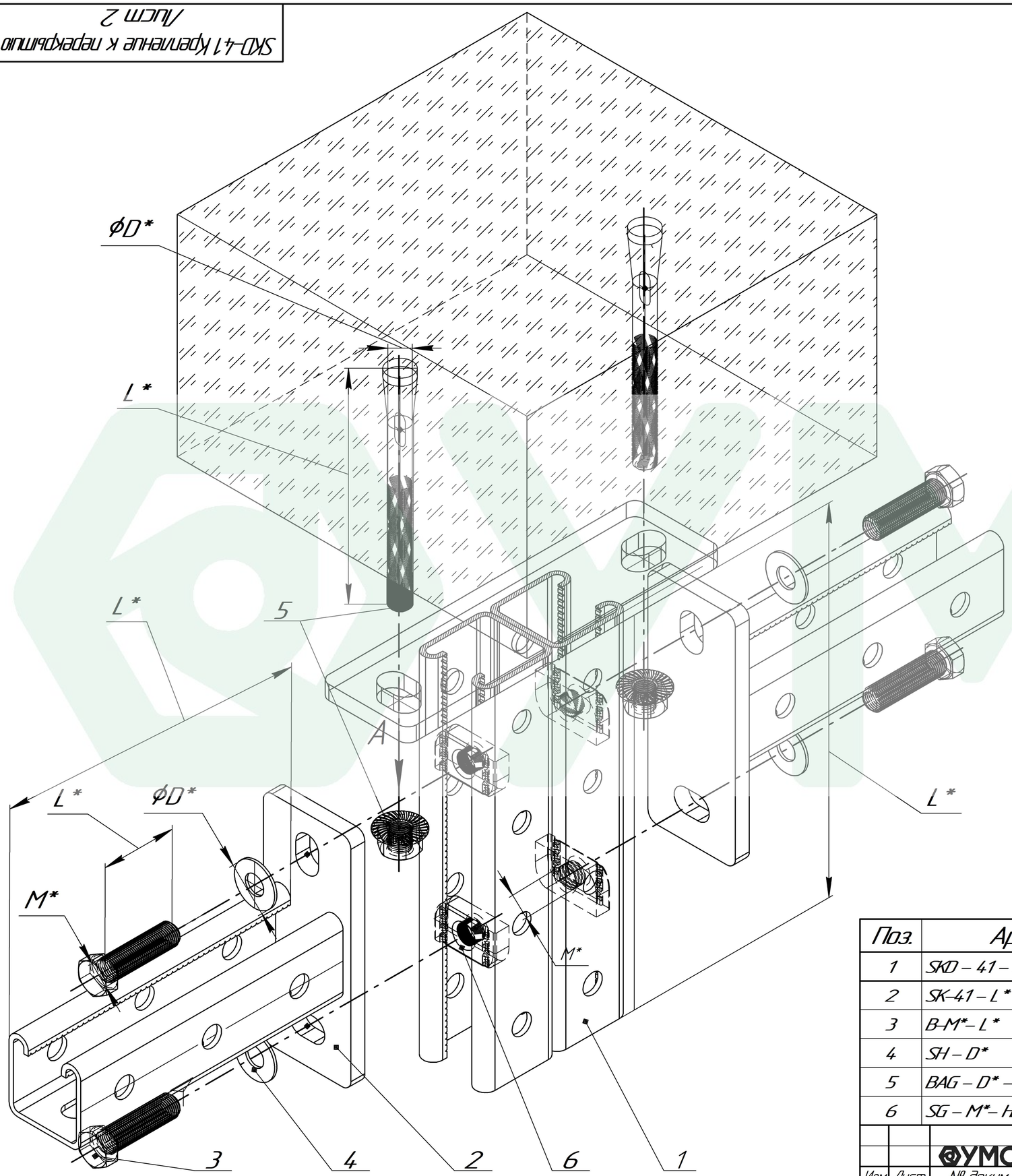

A (2 : 1)
(гайка с фланцем стопорным)

Поз.	Артикул	Наименование	Кол-во, шт
1	SKD – 41 – L* – HD*	Консоль двойная 41 x 41 мм	1
2	SK-41 – L* – HD*	Консоль 41 x 41 мм	2
3	B-M* – L*	Болт шестигранный DIN 933	2
4	SH – D*	Шайба плоская DIN 125	2
5	BAG – D* – L*	Болт анкерный с гайкой	2
6	SG – M* – HD*	Страт-гайка	4

Изм.	Лист	№ докум.	Подп.	Дата	SKD-41 Крепление к перекрытию Лист 2	Лист
		ФУМС				

Копировал Формат А3

Подп. и дата | Инв. № дубл. | Взам. инв. № | Подп. и дата | Инв. № подл.